DRIVER 100W SLIM

LED 24V **IN 120÷240V**

IT **Driver per LED con cavo e spina** - Tipo indipendente per uso interno, tensione di uscita costante 24V; protetto contro il corto circuito e il sovraccarico.

EN **LED driver with cable and plug** - Independent type for internal use, constant exit voltage 24V, protected against short circuit and overload.

DE **LED-Konverter mit Kabel und Stecker** - Unabhängige Konverter mit staendiger Ausgangsspannung 24V, kurzschlussfest und ueberbelastungsgeschuetzt.

SELV IP20

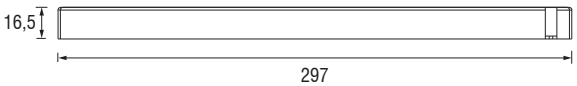

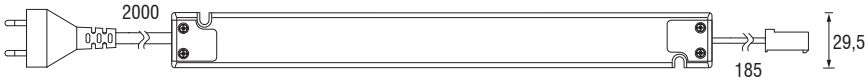

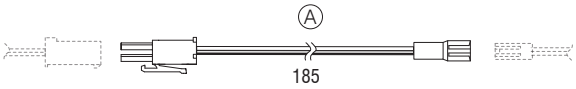

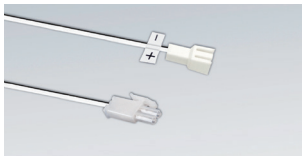

Ⓐ Cavo per connessione singola
Single connection cable
Einzelverbindungskabel

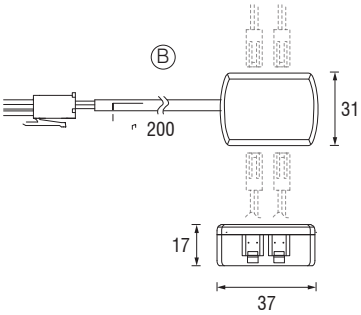

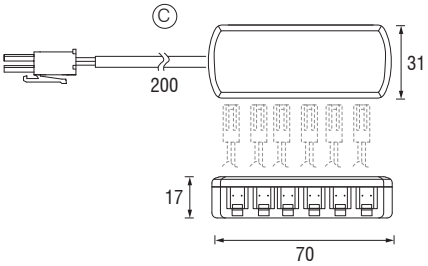

Ⓑ Distributore a 4 uscite
4-way distribution box
4-fach Verteiler

Ⓒ Distributore a 6 uscite
6-way distribution box
6-fach Verteiler

Alimentatore - Driver - LED-Konverter				
V IN	Hz	V OUT	W	Codice - Part no. - Artikel-Nr.
120V÷240V	50...60Hz	24V	100W (EU)	3T496601
120V÷240V	50...60Hz	24V	80W (US)	3T496603

Accessori - Accessories - Zubehör	Codice - Part no. - Artikel-Nr.	Pcs	Kg
A) Prolunga / A) Extension / A) Verlangerungskabel	6LC10008	1	0,005
B) 4 uscite / B) 4 Way / B) 4-fach	1T3001	1	0,021
C) 6 uscite / C) 6 Way / C) 6-fach	1T3002	1	0,028

Dimensioni in millimetri (mm) / Dimensions in Millimiters (mm) / Dimensionen in Millimetern (mm)

Compatibile con prodotti LED 24V
Compatible with 24V LED products / Kompatibel mit 24V LED Produkten